TETRARACK GR1 (FRONT FORK)

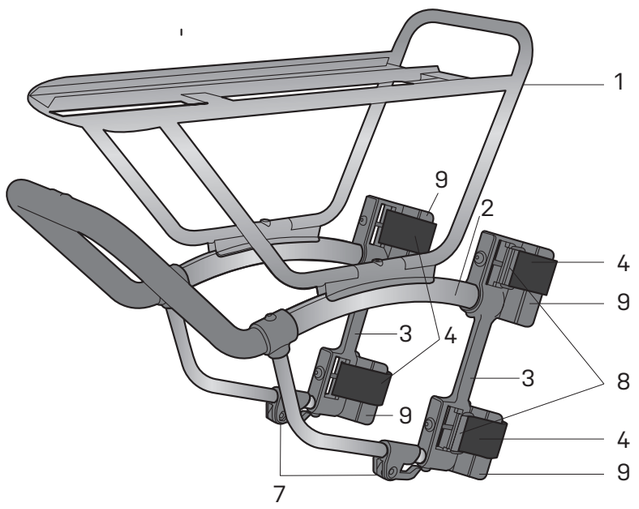

TETRARACK GR2 (SEATSTAYS)

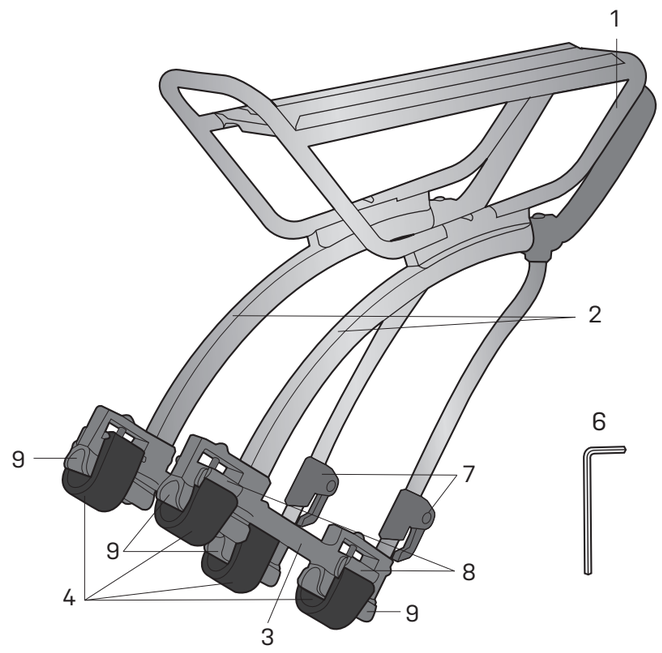

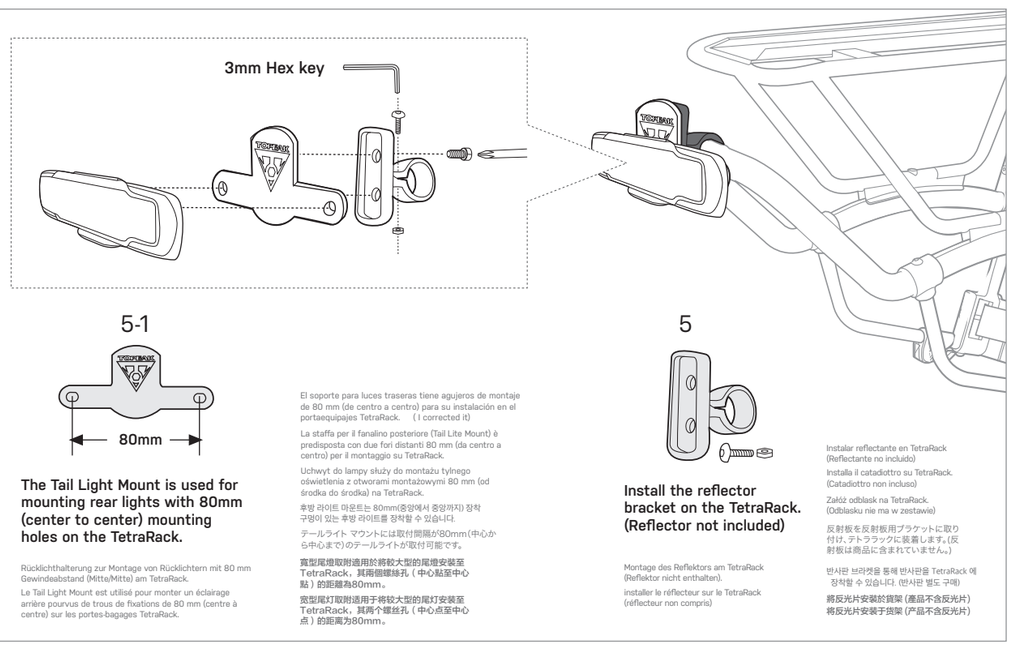

The Tail Light Mount is used for mounting rear lights with 80mm (center to center) mounting holes on the TetraRack.

Rücklichthalterung zur Montage von Rücklichtern mit 80 mm Gewindeabstand (Mitte/Mitte) am TetraRack.

Le Tail Light Mount est utilisé pour monter un éclairage arrière pourvus de trous de fixations de 80 mm (centre à centre) sur les portes-bagages TetraRack.

El soporte para luces traseras tiene agujeros de montaje de 80 mm (de centro a centro) para su instalación en el portaequipajes TetraRack. (I corrected it)

La staffa per il fanalino posteriore (Tail Lite Mount) è predisposta con due fori distanti 80 mm (da centro a centro) per il montaggio su TetraRack.

Uchwyt do lampy służy do montażu tylnego oświetlenia z otworami montażowymi 80 mm (od środka do środka) na TetraRack.

후방 라이트 마운트는 80mm(중앙에서 중앙까지) 장착 구멍이 있는 후방 라이트를 장착할 수 있습니다.

テールライト マウントには取付間隔が80mm(中心から中心まで)のテールライトが取付可能です。

寬型尾燈取附適用於將較大型的尾燈安裝至TetraRack，其兩個螺絲孔（中心點至中心點）的距離為80mm。

宽型尾灯取附适用于将较大型的尾灯安装至TetraRack，其两个螺丝孔（中心点至中心点）的距离为80mm。

Install the reflector bracket on the TetraRack. (Reflector not included)

Montage des Reflektors am TetraRack (Reflektor nicht enthalten).

installer le réflecteur sur le TetraRack (réflecteur non compris)

Instalar reflectante en TetraRack (Reflectante no incluso)

Installa il catadiottro su TetraRack. (Catadiottro non incluso)

Załóż odblask na TetraRack. (Odblasku nie ma w zestawie)

反射板を反射板用ブラケットに取り付け、テトララックに装着します。(反射板は商品に含まれていません。)

반사판 브라켓을 통해 반사판을 TetraRack 에 장착할 수 있습니다. (반사판 별도 구매)

将反光片安装於貨架 (產品不含反光片)
将反光片安装于货架 (产品不含反光片)

1 Frame
2 Rack Slide rail
3 Mounting base
4 Hook and loop straps
5 Reflective bracket
5-1 Tail Light Mount
6 Hex key 3mm x 1
7 Side pannier hook
8 Strap tensioner
9 Rubber pad

1 Trägerplatte
2 Gleitschiene
3 Montagebasis
4 Klettverschluss
5 Reflektorhalterung
5-1 Rücklichthalterung
6 1x 3 mm Innensechskant-Schlüssel
7 Klemmhebel
8 Gurtstraffer
9 Gummipad

1 Cadre
2 rail à glissière
3 base de fixation
4 sangle et crochet
5 réflecteur de lumière
5-1 Tail Light Mount
6 clé Allen de 3mm x 1
7 crochet pour panier latéral
8 tendeur de sangle
9 coussinet en caoutchouc

1 Telaio
2 Binario di scorrimento
3 Base di montaggio
4 Cinturini con velcro
5 Staffa riflettente
5-1 Staffa per fanalino posteriore
6 Chiave a brugola 3mm x 1
7 Gancio per borsa laterale
8 Tendicinghia
9 Cuscinetto in gomma

1 프레임
2 랙 슬라이드 레일
3 마운팅 베이스
4 고정 스트랩
5 반사판 브라켓
5-1 후방 라이트 마운트
6 3mm 육각 렌치 x 1
7 사이드 수납 고리
8 스트랩 장력 조절 나사
9 고무패드

1 貨架框架
2 貨架滑軌
3 固定基座
4 束帶
5 反光片取附
5-1 寬型尾燈取附
6 3mm 六角扳手
7 側袋勾
8 迫緊拉片
9 橡膠墊片

1 Rama
2 Boczne pręty
3 Baza mocująca
4 Paski rzepowe
5 Uchwyt odblasku
5-1 Uchwyt do lampy
6 Imbus 3mm x 1
7 Hak do sakwy
8 Napinacz paska
9 Gumowa podkładka

1 Estructura
2 Rail deslizable
3 Base para montaje
4 Enganches y correas
5 Soporte para piloto reflectante
5-1 Soporte para luz trasera
6 Llave Allen de 3 mm x 1
7 Soporte para alforja lateral
8 Tensor para las correas
9 Protección de goma

1 フレーム
2 ラック スライド レール
3 装着用ベース
4 ベルクロストラップ
5 反射板用ブラケット
5-1 テールライト マウント
6 六角レンチ 3mm x1
7 サイド パニア フック
8 ストラップ テンショナー
9 ゴムパッド

1 貨架框架
2 貨架滑軌
3 固定基座
4 束帶
5 反光片取附
5-1 寬型尾燈取附
6 3mm 六角扳手
7 側袋勾
8 迫緊拉片
9 橡胶垫片

- **Maximum weight capacity: 7 kg / 15 lb (GR1), 9 kg / 20 lb (GR2)**
- **Wheel size up to : 700 x 50C**
- **Width compatibility : front fork 80-110mm (GR1), seatstays 80-110mm (GR2)**

- Max. Belastung: 7 kg (GR1), 9 kg (GR2)
- Kompatible Laufradgrößen: 700x50C
- Kompatible Breiten: Federgabel 80 - 110mm (GR1), Sitzstreben 80 - 110mm (GR2)

- Capacidad máxima de peso: 7 kg / 15 lb (GR1), 9 kg / 20 lb (GR2)
- Compatible con ruedas de 700x50C
- Anchura compatible: horquilla delantera 80 - 110mm (GR1), vainas 80 - 110mm (GR2)

- Maksymalny udźwig: 7 kg / 15 lb (GR1), 9 kg / 20 lb (GR2)
- Kompatybilność rozmiarów kół : 700x50C
- Kompatybilność z szerokością : front fork 80 - 110mm (GR1), seatstays 80 - 110mm (GR2)

- Charge Maximal supportée: 7kg / 15lb (GR1), 9kg / 20 lb (GR2)
- taille de roue : compatible 700x50C
- largeur compatible: fourche avant 80 - 110mm(GR1), hauban 80 - 110mm (GR2)

- Peso massimo: 7 kg / 15 lb (GR1), 9 kg / 20 lb (GR2)
- Dimensione ruote compatibili: 700x50C
- Interasse c/c: forcella anteriore 80 - 110mm (GR1), foderi verticali 80 - 110mm (GR2)

- 최대 적재 하중 : 7 kg / 15 lb (GR1), 9 kg / 20 lb (GR2)
- 호환 가능 휠 사이즈 : 700x50C
- 호환 가능 너비 : 프론트 포크 80 - 110mm (GR1), 시트스테이 80 - 110mm (GR2)

- 静止状態での耐荷重：7 kg (GR1)、9 kg(GR2)
- 対応ホイールサイズ：700x50C
- 対応幅：フロントフォーク80 - 110mm(GR1)、シートステー80 - 110mm (GR2)

- 最大承重量: 7 kg / 15 lb (GR1), 9 kg / 20 lb (GR2)
- 車輪尺寸兼容性：700x50C
- 寬度兼容性：前叉 80 – 110mm (GR1), 後上叉 80 – 110mm (GR2)

- 最大承重量: 7 kg / 15 lb (GR1), 9 kg / 20 lb (GR2)
- 车轮尺寸兼容性：700x50C
- 宽度兼容性：前叉 80 – 110mm (GR1), 后上叉 80 – 110mm (GR2)

WARNING

WARNUNG / AVERTISSEMENT / ADVERTENCIA / ATTENZIONE / UWAGA / 注意 / 경고 / 注意

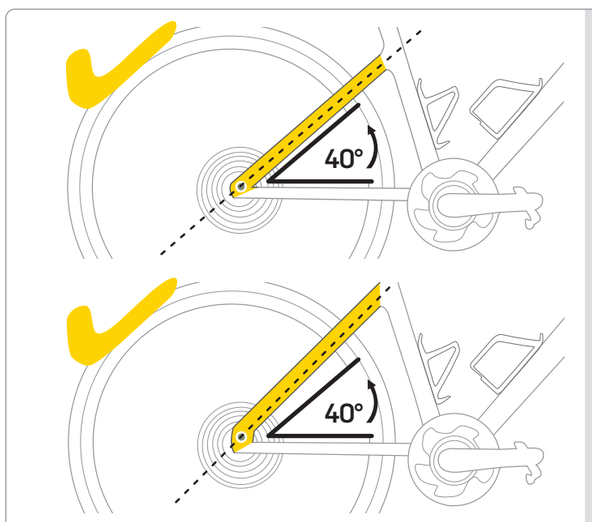

The seatstay angle must be over 40 degrees for proper operation.

Für eine einwandfreie Funktion muss der Winkel der Sitzstreben mehr als 40 Grad betragen.

l'angle des haubans doit être de minimum 40° pour permettre le bon fonctionnement

El ángulo de la vaina debe estar por encima de los 40° para un correcto funcionamiento

L'angolo del fodero verticale deve essere superiore ai 40 gradi per un corretto funzionamento.

Kąt ramy musi być większy niż 40 stopni, aby zapewnić prawidłowe działanie.

シートステーとチェーンステーの角度が40°以上のフレームに対応しています。

올바른 작동을 위해서는 시트스테이 각도가 40 도 이상이어야 합니다.

TETRARACK GR2 適用於後上叉與後下叉角度40度以上。

TETRARACK GR2 适用于后上叉与后下叉角度40度以上。

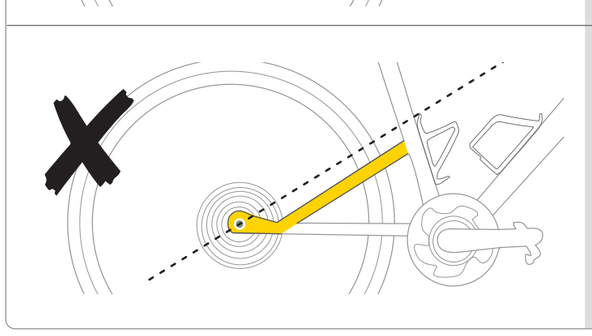

Not suitable to mount on frames with unique geometries.

Nicht geeignet für die Montage an Rahmen mit außergewöhnlichen Geometrien.

n'est pas recommandé pour des cadres au géométrie atypique

No válido para el montaje en cuadros con geometrías únicas.

Non compatibile per il montaggio con telai dalle geometrie speciali.

Nie nadaje się do montażu na ramach o nietypowej geometrii.

特殊な形状のフレームには取り付けられない場合があります。

특정한 지오메트리를 가진 프레임에는 장착할 수 없습니다.

如圖示，不適用於幾何後上叉。

如图示，不适用于几何后上叉。

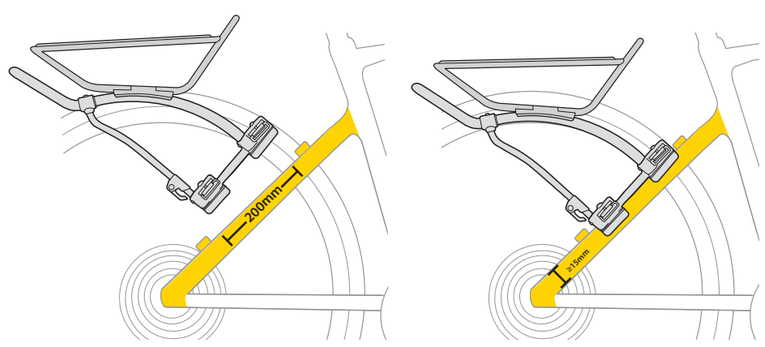

The TetraRack has a mounting length of 200mm. Seatstays and front forks must not contain any obstacles that prevent mounting the TetraRack securely.

Die Montagebasis der TetraRacks hat eine Einbaulänge von 200 mm. Gabel und Sitzstreben dürfen keine Hindernisse enthalten, die eine sichere Montage der TetraRacks beeinflussen oder verhindern.

le Tetrarack has a mounting length of 200mm. les haubans et la fourche de doit pas comporter d'obstacle pour les installer en toute sécurité.

TetraRack tiene una longitud de 200mm. las vainas y las horquillas delanteras deben estar despejadas de obstáculos para que el montaje sea correcto.

TetraRack necessita di 200mm di appoggio per il montaggio. I foderi verticali e le forcelle anteriori non devono contenere ostacoli per montare TetraRack in sicurezza.

TetraRack ma długość montażową 200 mm. Tylny trójkąt i widelec nie może posiadać żadnych elementów uniemożliwiających bezpieczny montaż.

テトララックの取り付け長さは200mmです。シートステーおよびフロントフォークに、テトララックの取り付けに支障をきたすものがないか確認してください。

TetraRack을 장착하기 위해서는 200mm 공간이 필요합니다. 시트스테이와 프론트포크에 TetraRack을 안전하게 장착하기 위해서는 장애물이 없어야 합니다.

後上叉及前叉安裝長度需200mm以上,且需避開凸起銷孔或止栓等異物。

后上叉及前叉安装长度需200mm以上,且需避开凸起锁孔或止栓等异物。

Seatstay diameter must be larger than 15mm. It is not recommended to mount a TetraRack GR2 on carbon frames.

Der Durchmesser der Sitzstreben muss mind. 15 mm betragen. Es wird nicht empfohlen, TetraRack GR2 auf Carbonrahmen zu montieren.

le diamètre des hauban doit être supérieur à 15mm. il n'est pas recommandé de fixer le Tetrarack GR2 sur un cadre en carbone

El diámetro de la vaina debe ser mayor de 15mm. No se recomienda el montaje del Transportín TetraRack GR2 en cuadros de carbono.

Il diametro del fodero verticale deve essere maggiore di 15mm. Si raccomanda di non montare TetraRack GR2 su telai in carbonio.

Średnica tylnego trójkąta musi być większa niż 15 mm. Nie zaleca się montowania TetraRack GR2 na ramach z włókna węglowego.

テトララック GR2をシートステーに取り付けるときは、シートステーの直径が15mm以上であることを確認してください。フレームにダメージを与える可能性があるため、テトララック R2をカーボンフレームに取り付けることはお勧めしません。

시트스테이 직경은 15mm보다 넓어야 합니다. 카본 프레임에는 TetraRack GR2를 장착하지 않는 것이 좋습니다.

不建議安裝於碳纖車架上，碳纖車架可能造成損壞，後上叉管直徑至少大於15mm。
不建议安装于碳纤车架上，碳纤车架可能造成损坏，后上叉管直径至少大于15mm。

GR1 COMPATIBILITY

FRONT FORK WIDTH CAPACITY

80 - 110 mm

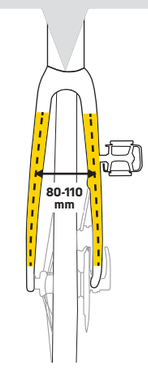

Compatible with front forks 80-110mm wide. Do not exceed the max weight capacity.

Kompatibel mit 80-110 mm Gabelbreite. Maximale Belastung niemals überschreiten.

compatible avec les fourches ayant un écart interne de 80-110mm. assurez vous de ne pas dépasser la charge maximal.

Compatible con horquillas de 80-110mm de anchura. Asegúrese de no exceder la capacidad máxima de peso.

Compatibile con forcella anteriore con interasse c/c 80-110mm. Assicurarsi di non superare il peso massimo.

Kompatybilny z szerokością widelca w zakresie 80-110mm. Upewnij się, aby nie przekroczyć maksymalnej nośności.

フロントフォーク幅80-110mmまで対応。静止状態での耐荷重を超えないようにしてください。

80-110 이내의 프론트포크 너비와 호환 가능합니다. 최대 적재 하중을 초과하지 마십시오.

前叉寬度範圍80-110mm，請勿超過限重及重壓。
前叉宽度范围80-110mm，请勿超过限重及重压。

MAX WEIGHT CAPACITY

GR1	GR2
(7kg / 15lb)	(9kg / 20lb)

GR2 COMPATIBILITY

SEATSTAYS WIDTH CAPACITY

80 - 110 mm

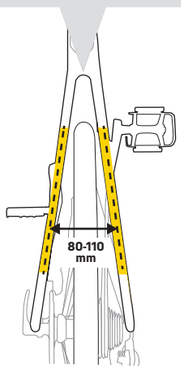

Compatible with seatstays width within 80-110mm. Do not exceed the maximum weight capacity.

Kompatibel mit 80-110 mm Sitzstrebenbreite. Maximale Belastung niemals überschreiten.

compatible avec les haubans ayant un écart interne de 80-110mm. assurez vous de ne pas dépasser la charge maximal.

Compatible con vainas de 80-110 mm de anchura. Asegúrese de no exceder la capacidad máxima de peso.

Compatibile con foderi verticali con interasse c/c 80-110mm. Assicurarsi di non superare il peso massimo.

Kompatybilny z tylnym trójkątem o szerokości w zakresie 80-110mm. Upewnij się, aby nie przekroczyć maksymalnej nośności.

シートステー幅80-110まで対応。静止状態での耐荷重を超えないようにしてください。

80-110 이내의 시트스테이 너비와 호환 가능합니다. 최대 적재 하중을 초과하지 마십시오.

後上叉寬度範圍80-110，請勿超過限重及重壓。
后上叉宽度范围80-110，请勿超过限重及重压。

It is not recommended to mount TetraRack GR2 on carbon frames due to frame damage possibility.

Es wird nicht empfohlen den TetraRack GR2 Gepäckträger auf Carbonrahmen zu montieren, da es dabei zu Beschädigungen des Rahmens kommen kann.

il n'est pas recommandé de fixer le Tetrarack GR2 sur un cadre en carbon, car risque d'endommager le cadre

No se recomienda el montaje de TetraRack GR2 en cuadros de carbono debido a la posible causa de daños.

Si raccomanda di non montare TetraRack GR2 su telai in carbonio a causa della possibilità di danneggiare il telaio.

Nie zaleca się montażu TetraRack GR2 na ramach karbonowych ze względu na możliwość ich uszkodzenia.

フレームにダメージを与える可能性があるため、テトララック GR2をカーボンフレームに取り付けることはお勧めしません。

프레임 손상을 발생시킬 수 있으니 카본프레임에 TetraRack GR2를 장착하지 마십시오.

不建議將 TetraRack GR2安裝於碳纖車架上，碳纖車架可能造成損壞。

不建议将 TetraRack GR2安装于碳纤车架上，碳纤车架可能造成损坏。

INSTALLATION

MONTAGE / INSTALACIÓN / MONTAŻ / 取付方法 / 장착 / 安装

1

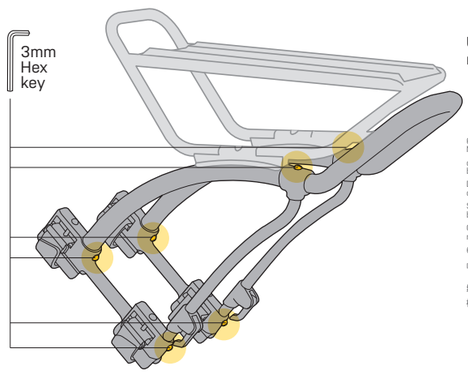

Unscrew 6 bolts of mounting base.

6 Schrauben der Montagebasis lösen.

dévisser 6 visses de la base de fixation

Desatornillar los 6 tornillos de la base de montaje.

Svitare i 6 bulloni della base di montaggio.

Odkręć 6 śrub podstawy montażowej.

6箇所のボルトを緩めます。

마운팅 베이스에서 6개의 볼트를 푸십시오.

鬆開固定基座的六角螺絲

松开固定基座的六角螺丝

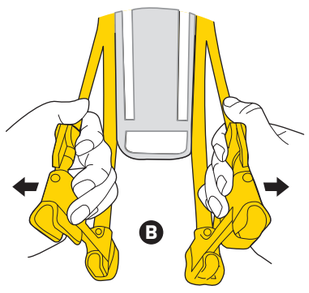

Adjust the width of the rack to fit the forks or seatstays by spreading the supports outwards.

Montagebasis wie dargestellt nach außen spreizen, um diese in der Breite an die Gabel / Sitzstreben des Fahrrads anzupassen.

ajuster la largeur du porte paquet en écartant le support pour convenir à la largeur de la fourche ou des haubans

Ajustar la anchura del transportín extendiendo los soportes hacia afuera para adaptarse a horquillas delanteras / vainas.

Regolare la larghezza del telaio estendendo i supporti verso l'esterno per adattarsi alla forcella anteriore / foderi verticali della bici

Dostosuj szerokość bagażnika do widelca / tylnego trójkąta, rozkładając wsporniki na zewnątrz.

ラックを外側に広げ、フロントフォーク、シートステーの幅に合うように調節します。

자전거 프론트포크 / 시트스테이에 맞게 랙 사지대 너비를 조정하십시오.

雙手撐開支架，放上車架調整寬度。
双手撑开支架，放上车架调整宽度。

NOTE:

Clean frame / fork mounting area prior to installing TetraRack.

Montagebereich an der Gabel / am Rahmen vor der Montage des TetraRacks reinigen.

nettoyer la zone de fixation de la fourche / cadre avant d'installer le TetraRack

Limpiar el area de montaje del cuadro y la horquilla antes de instalar el transportín.

Pulire l'area di montaggio sulla forcella o sui foderi prima di montare TetraRack.

Wyczyść ramę / widelec przed montażem TetraRack.

ラックを取り付ける前に、フレーム、フォークの取り付け部分の汚れを取り除いてください。

TetraRack을 설치하기 전에 프레임 / 포크 장착 공간을 청소하십시오.

安裝前請擦拭車架，確保安裝位置無髒污
安装前请擦拭车架，确保安装位置无脏污

2

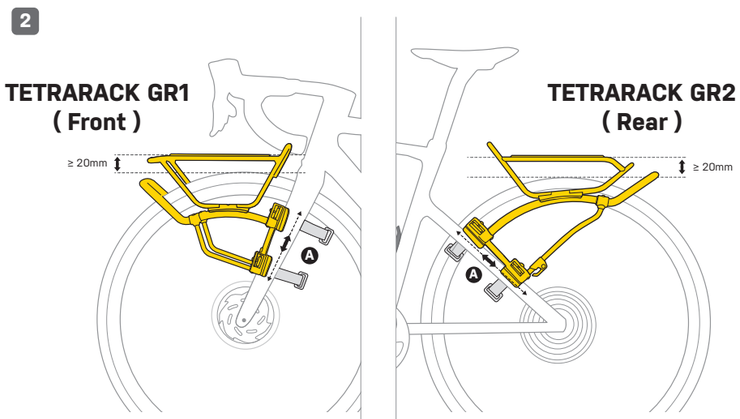

Release the hook and loop straps on both sides of mounting base and adjust the mounting position to the proper height.

Klettverschlüsse auf beiden Seiten der Montagebasis öffnen und Höhe der gewünschten Montageposition einstellen.

relâcher le crochet et la boucle de la sangle des deux coté de la base et ajuster la position et la hauteur pour obtenir une bonne fixation

Aflojar y desenganchar las correas a ambos lados de la base de montaje y ajustar la posición de montaje a la altura apropiada.

Rilascia i cinturini con velcro sui lati della base di montaggio e regola la posizione di montaggio ad un'altezza appropriata.

Zwolnij paski rzepowe po obu stronach podstawy montażowej i ustaw pozycję montażową na właściwej wysokości

マウンティングベース両側のループストラップを外し、適切な位置に取り付けてください。

마운팅 베이스 양쪽에 있는 고리와 루프 스트랩을 풀어 적절한 높이로 조정하십시오.

鬆開兩側束帶後，上下調整高度與安裝位置。
松开两侧束带后，上下调整高度与安装位置。

3

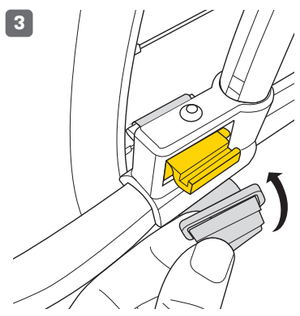

Take the hook and loop straps with the metal loop and route around front forks / seatstays.

Klettverschlüsse mit Metallösen um Gabel / Sitzstreben führen.

prendre le crochet et la boucle munie d'une boucle métallique et entourer autour de la fourche / du cadre.

Colocar y apretar las correas y los enganches alrededor de la horquilla delantera/ vainas.

Prendi il gancio e i cinturini con velcro con passante in metallo e avvolgili intorno alla forcella anteriore / foderi verticali.

Weź paski rzepowe z metalową pętlą i owiń wokół widelca / tylnego trójkąta.

ストラップテンショナーのフックから、ループストラップを外し、フロントフォーク、もしくはシートステーに巻きつけます。

프론트포크 / 시트스테이에 금속 고리가 있는 고리 스트랩을 사용하여 원하는 위치로 조정하십시오.

將金屬環束帶繞過車架
将金属环束带绕过车架

4

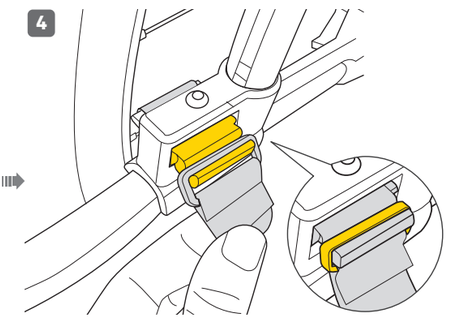

Buckle the metal loop into the hook of the strap tensioner.

Metallösen in die Haken der Gurtstraffer einhängen.

boucler la boucle métallique dans le crochet du tendeur de sangle

Tensar las correas a través de la hebilla metálica.

Aggancia il passante in metallo nel gancio del tendicinghia.

Zapnij metalową pętlę na haczyku napinacza paska.

ストラップテンショナーのフックにバックルを引っ掛けます。

스트랩 장력 조정 버클에 고리 스트랩을 고정하십시오.

將金屬環扣住迫緊拉片
将金属环扣住迫紧拉片

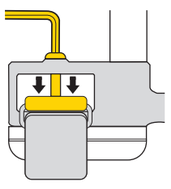

Adjust the strap tensioner hook to the lowest position with a 3mm Hex key.

Haken der Gurtstraffer mittels 3 mm Innensechskant-Schlüssel auf die niedrigste Position schrauben.

ajuster le crochet du tendeur de sangle à l'aide d'une clé Allen de 3mm vers la position basse

Ajustar el tensor de las correas a la posición más baja con una llave Allen de 3mm

Stringi il gancio del tendicinghia con la chiave a brugola 3mm.

Ustaw hak napinacza w najniższej pozycji za pomocą imbusa 3 mm.

3mm穴角レンチを使用して、ストラップテンショナーを最低位置まで移動させます。

3 mm 육각렌치를 이용하여 스트랩 장력 조절 훅을 가장 낮은 위치로 조정하십시오.

使用3mm六角板手迫緊拉片降到最低
使用3mm六角板手迫紧拉片降到最低

5

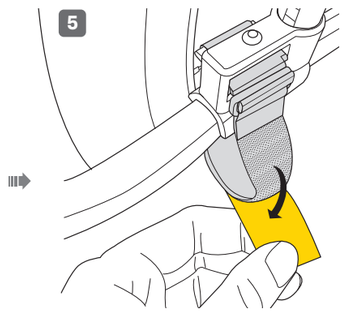

6

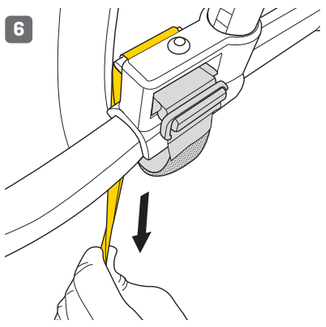

7

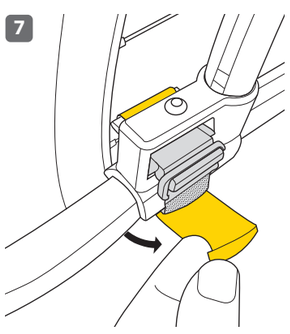

8

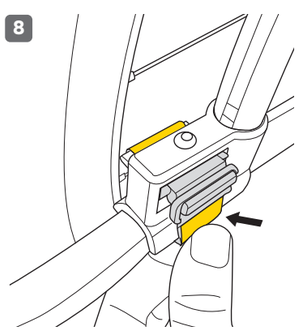

Tighten strap to secure the mounting base to the bike frame.

Klettverschlüsse fest anziehen, um die Montagebasis am Fahrrad zu sichern.

Serrer pour sécuriser la base de fixation au cadre

Apretar para asegurar la base de montaje al cuadro de la bicicleta.

Stringi per fissare in sicurezza la base di montaggio al telaio della bici.

Dokręć, aby zamocować podstawę montażową do ramy.

ループストラップを締め付けて、マウンティング ベースをフレームに固定します。

마운팅 베이스를 자전거 프레임에 고정 시키십시오.

將束帶牢固貼緊　將束帶牢固貼緊

9

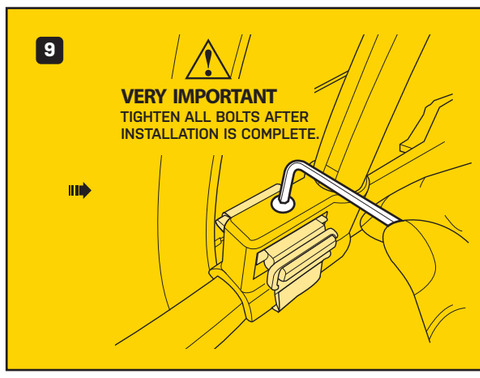

VERY IMPORTANT
TIGHTEN ALL BOLTS AFTER INSTALLATION IS COMPLETE.

Use 3 mm Hex key to tighten the mounting base and bend slightly.

Montagebasis mittels 3 mm Innensechskant-Schlüssel final anziehen, sodass deren Oberseite minimal gebogen ist.

à l'aide d'une clé Allen , serrer la base de fixation et la plier légèrement.

Utilizar una llave Allen de 3 mm para apretar y doblar ligeramente la base de montaje.

Usa la chiave a brugola 3mm per fissare la base di montaggio, serrare in modo leggero.

Dokręć imbusem 3 mm podstawę montażową i lekko ją dognij.

3mm穴角レンチで締め付けます。

3mm 육각 렌치를 이용하여 마운팅 베이스를 약간 눌러게 조이십시오.

使用3mm穴角板手鎖緊固定基座,並固定基座些微弯曲

使用3mm穴角板手锁紧固定基座,並固定基座些微弯曲

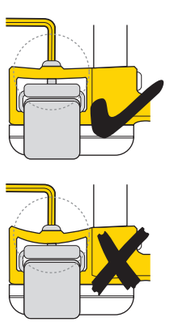

Do not overtighten the mounting base.

Montagebasis niemals zu stark anziehen.

ne pas trop serrer la base trop fort

No apretar en exceso la base de montaje

Non serrare troppo forte la base di montaggio.

Nie dokręcaj zbyt mocno podstawy montażowej.

ボルトは締めすぎないでください。

마운팅 베이스를 너무 세게 조이지 마십시오.

請勿把固定基座鎖到過度彎曲

请勿把固定基座锁到过度弯曲

IMPORTANT NOTE:

Tighten all bolts after installation is complete.

Nach der Montage alle 6 Schrauben mit dem empfohlenen Drehmoment anziehen.

resserrer toutes les visses une fois l'installation complète

Apretar todos los tornillos una vez la instalación se haya completado.

Non serrare troppo forte la base di montaggio.

Dokręć wszystkie śruby po zakończonym montażu.

取りけけが完了したら、すべてのボルトを締めてください。

원하는 위치에 설치가 완료된 후 모든 볼트를 알맞게 조이십시오.

注意：安裝完成後擰緊所有螺栓。

注意：安裝完成后拧紧所有螺栓。

Compatible with Topeak QuickTrack® system bags and any strap mount bag

Kompatibel mit Topeak QuickTrack®-Systemtaschen sowie Taschen, die mit Klettgurten befestigt werden

Compatible avec les sacs Topeak QuickTrack ou tout autre sac pourvu de sangles.

Compatible con el sistema para bolsas Topeak QuickTrack y con cualquier bolsa que disponga de correas de montaje.

Compatibile con il sistema di attacco Topeak QuickTrack e con tutte le borse a montaggio con cinturino

Kompatybilny z torbami systemowymi Topeak QuickTrack® i dowolną torbą montowaną za pomocą pasków

Topeak QuickTrack® 시스템 백 및 모든 스트랩 마운트 백과 호환

トピーク MTX, RXクイックトラックシステムおよびストラップマウント仕様のトランクバッグに対応

相容 Topeak 所有 QuickTrack 1.0 / 2.0 快拆系統貨架袋與綁帶式貨架袋。

相容 Topeak 所有 QuickTrack 1.0 / 2.0 快拆系统货架袋与绑带式货架袋。

TETRARACK GR1 / GR2

PREPARE TO RIDE

EN DE FR ES IT PL JP KR CH CN

WARNING

WARNUNG / AVERTISSEMENT / ADVERTENCIA / ATTENZIONE / UWAGA / 注意 / 경고 / 注意

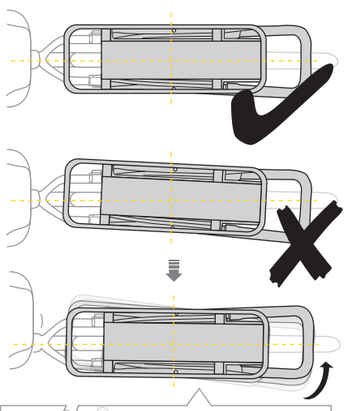

Ensure the TetraRack is aligned with the tire.
After installation, tighten all 6 bolts to recommended torque value.
Adjust TetraRack for adequate tire clearance.
Misalignment or inadequate tire clearance will cause damage to the TetraRack or bike frame and may injure the rider.

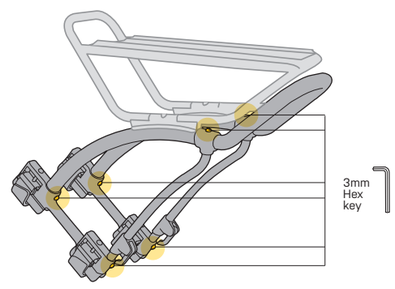

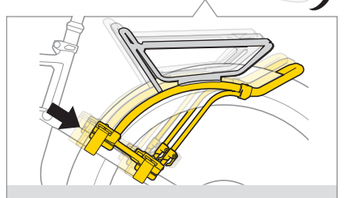

If the rack is bent to the left side, please adjust the left mounting position down.

Wenn das Gestell nach links gebogen ist, bitte die linke Montagebasis nach unten schieben.
si le porte paquet penche vers la gauche, veuillez ajuster la fixation de gauche vers le bas
Si el transportín estuviera doblado hacia la izquierda, baje la posición de montaje del lado izquierdo para ajustarlo.
Se il portapacchi tende a sinistra, si prega di regolare la posizione di montaggio a sinistra verso il basso.
Jeśli bagażnik jest wygięty w lewą stronę, należy wyregulować lewą pozycję montażową w dół.
랙이 한쪽으로 치우친 경우, 해당 위치에 마운팅 베이스를 내려 올바르게 조정하십시오.
貨架偏左的狀態, 請將左邊固定座往下調整置中
货架偏左的状态, 请将左边固定座往下调整置中

Recommended Torque Value

Empfohlenes Drehmoment Couple recommandé	Par de apriete recomendado Zalecany moment obrotowy	推奨トルク 추천 토크 압력	建議扭力 建议扭力
1.5 Nm			

Sicherstellen, dass die TetraRack-Gepäckträger auf die Reifen ausgerichtet sind. Nach der Montage alle 6 Schrauben mit dem empfohlenen Drehmoment anziehen. Zwingend auf ausreichende Reifenfreiheit achten. Eine Fehlausrichtung und ein unzureichender Reifenabstand können zu Schäden am TetraRack und/oder Fahrradrahmen und zu einer Verletzung des Fahrers führen.

Assurez-vous que le TetraRack soit aligné avec le pneu.
Après l'installation, serrer les 6 visses au couple de serrage recommandé.
Ajuster le TetraRack pour avoir suffisant d'espace entre le pneu et le porte paquet. un mauvais positionnement peut entrainer des dégats au TetraRack ou au vélo et peut blesser l'usager.

Asegúrese de que el transportín TetraRack esté alineado con el neumático.
Después de la instalación, apriete los 6 tornillos sin sobrepasar los valores de par de apriete recomendados.
Ajustar TetraRack de manera que no se interponga con el neumático. Si el Transportín no estuviera alineado o el espacio con el neumático no estuviera libre de obstáculos, causará daños al transportín, a la bicicleta y posibles daños al ciclista.

Assicurati che il TetraRack sia allineato con il copertone. Dopo il montaggio, stringi i 6 bulloni al valore di tensione raccomandato. Regola TetraRack lasciando un adeguato margine con la copertura. Il disallineamento o un inadeguato margine con la copertura comporterà il danneggiamento di TetraRack o del telaio della bici e può ferire il ciclista.

Upewnij się, że TetraRack jest wyrównany z oponą. Po montażu dokręcić 6 śrub zalecaną wartością momentu obrotowego. Dostosuj TetraRack, aby uzyskać odpowiedni prześwit na oponę. Niewłaściwe ustawienie lub nieodpowiedni prześwit opony spowoduje uszkodzenie TetraRack lub ramy oraz może zranić jadącego.

修我や事故の原因となる恐れがあるため、テトララックとタイヤのセンターが揃っているかどうか、テトララックとタイヤのクリアランスが適切であるかどうかを確認してください。取付位置が決まったら、2.5mm六角レンチを使用して6箇所のボルトを推奨トルク値で締めてください。

TetraRack이 타이어와 정렬되어 있는지 확인하십시오.
6 개의 볼트를 권장 토크 값으로 조이십시오.
타이어와의 사이가 적절하도록 TetraRack을 조정하십시오.
정렬 불량 또는 부적절한 타이어와의 사이로 인해 TetraRack 또는 자전거 프레임이 손상되어 운전자가 부상을 입을 수 있습니다.

確認貨架與車胎為置中對齊狀態。安裝完成後，請確實依照建議扭力值鎖緊所有螺絲。
請調整適合的間隙。錯誤的貨架角度及輪胎間隙可能造成產品或單車損壞，並危及人身安全。

确认货架与车胎为置中对齐状态。安装完成后，请确实依照建议扭力值锁紧所有螺丝。
请调整适合的间隙。错误的货架角度及轮胎间隙可能造成产品或单车损坏，并危及人身安全。

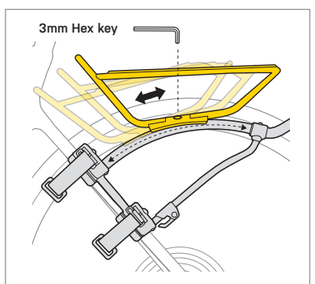

Align the loading plate fore / aft to ensure it is horizontally level

Trägerplatte nach vorne / hinten ausrichten, um sicherzustellen, dass diese waagerecht nivelliert ist.
aligner le cadre de chargement vers l'avant / l'arrière pour qu'il soit positionné à l'horizontal
Alinear la plataforma para asegurar que esté completamente horizontal
Allinea la piattaforma di carico avanti o indietro in modo che sia orizzontale.
Wyrównaj płytę załadowczą do przodu / do tyłu, aby upewnić się, że jest ustawiona pozomo
荷台が地面と水平になるように前後に動かして調節します。
2.5mm 육각 렌치를 이용하여 프레임이 수평이 되도록 조절하십시오.
可自由調整前後角度，調整貨架與地面呈水平。
可自由调整前后角度，调整货架与地面呈水平。

Recommended Torque Value

Empfohlenes Drehmoment Couple recommandé Par de apriete recomendado Zalecany moment obrotowy	推奨トルク 추천 토크 압력 建議扭力 建议扭力
2.5 Nm	

ANGLE ADJUSTMENT

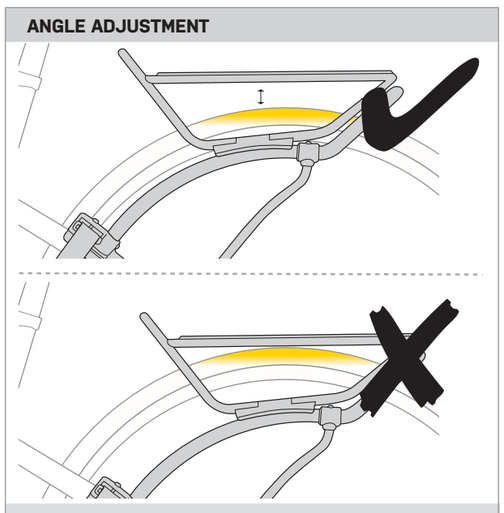

The minimum tire clearance of TetraRack GR1/GR2 is 20mm. Improper tire clearance may cause damage to the TetraRack, your bike, or your body.

Der Reifenabstand von TetraRack GR1 / GR2 muss mind. 20 mm betragen. Unzureichender Reifenabstand kann zu Schäden am TetraRack, dem Fahrrad oder zu Verletzungen des Fahrers führen.
L'écart nécessaire au bon fonctionnement du TetraRack GR1/ GR2 doit être supérieur à 20mm. un écart insuffisant peut causer des dégâts au TetraRack, au vélo ou des dégâts corporel.
No instalar el transportín en los agujeros de las vainas, o encima de las guías o de los frenos.
Il margine appropriato tra il copertone e TetraRack GR1/GR2 dev'essere di almeno 20mm. Un margine inadeguato può causare danni a TetraRack, alla bici o al ciclista.
Właściwy prześwit opony w TetraRack GR1 / GR2 musi być większy niż 20 mm. Za mały prześwit może spowodować uszkodzenie TetraRack, roweru lub obrażenia ciała.
テトララックとタイヤのクリアランスは必ず20mm以上設けてください。
タイヤのクリアランスが適切でない場合、怪我や事故の原因となる恐れがあります。
TetraRack GR1 / GR2의 적절한 타이어 간격은 20mm보다 넓어야 합니다.
타이어 간격이 부적절하면 TetraRack과 자전거 또는 라이더 몸에 부상을 입을 수 있습니다.
輪胎間隙必須大於2公分，錯誤的角度及輪胎間隙可能造成
產品或單車損壞，並危及人身安全。
轮胎间隙必须大于2公分，错误的角度及轮胎间隙可能造成
产品或单车损坏，并危及人身安全。

FRONT FORK / SEATSTAY

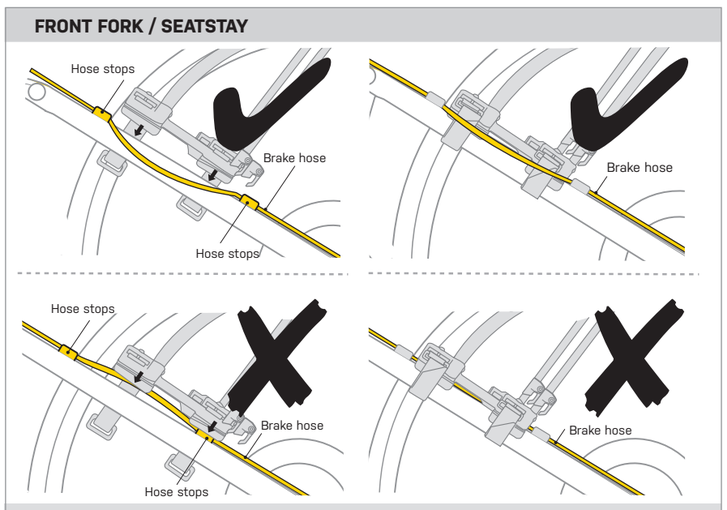

Do not install the rack on screw holes, hose stops, or brake hose.

Gepäckträger nicht auf Gewindebohrungen, Leitungsführungen und Bremsleitungen montieren.
ne pas installer le porte paquet sur un pas de visse, une durite ou un arrêt pour gaine de frein
No instalar el transportín en los agujeros de las vainas, o encima de las guías o de los frenos.
Non installare il portapacchi su alloggi per viti, ferma cavi, o cavi freno.
Nie montuj bagażnika na otworach na śruby, ogranicznikach pancerzy lub pancerzach hamulcowych.
アウター受けやブレーキケーブル、ネジ穴などの上にラックを取り付けないでください。
나사 홀, 호스 스톱 또는 브레이크 호스에 랙을 설치하지 마십시오.
不要將貨架安裝在止栓與煞車線上。
不要将货架安装在止栓与煞车线上。

When fixing mounting straps, do not inadvertently tighten over brake hose or derailleur cable

Klettverschlüsse bei der Montage nicht über der Bremsleitung und dem Schaltzugkabel schließen.
Lors de la fixation des sangles de fixation, veuillez à ne pas serrer une gaine de frein ou de dérailleur par inadvertance.
Al instalar las correas, tenga cuidado de no apretarlas por encima de los frenos o del cable del desviador
Durante il fissaggio dei cinturini, non stringere accidentalmente attorno ai cavi freno o deragliatore.
Montując paski montażowe nie należy przypadkowo napinać przewodu hamulcowego lub linki przerzutki
ストラップを固定する際、ブレーキケーブルやシフトケーブルを巻き込まないようにしてください。
스트랩을 고정할 때 브레이크 호스나 변속 케이블 위에 정착하지 마십시오.
固定貨架束帶時,不要將煞車線綁在一起。
固定货架束带时,不要将煞车线绑在一起。

WARNING NOTES

1. Clean frame / fork mounting area prior to installing TetraRack.
2. Never exceed maximum loading capacity when using TETRARACK GR1 (15 lb / 7 kg) and TETRARACK GR2 (20 lb / 9 kg).
3. Check TetraRack after every ride for secure mounting. If there is any exaggerated movement of TetraRack during a ride, stop riding immediately.
4. Do not engage in extreme riding, such as jumping, when using TetraRack.
5. Do not attempt to use TETRARACK as a passenger seat.
6. Always balance the load on TetraRack. Do not install a pannier bag only on one side of TetraRack.

WARNING NOTES

1. Wyczyść obszar montażu ramy / widelca przed zainstalowaniem TetraRack.
2. Nigdy nie przekraczaj maksymalnej ładowności podczas korzystania z TETRARACK GR1 (7 kg) i TETRARACK GR2 (9 kg).
3. Sprawdź TetraRack po każdej jeździe pod kątem bezpiecznego montażu. Jeśli podczas jazdy wystąpi przesadny ruch TetraRack, należy natychmiast przerwać jazdę.
4. Nie angażuj się w ekstremalną jazdę, taką jak skoki, podczas gdy używasz TetraRack.
5. Nie próbuj używać TETRARACK do przewożenia pasażera.
6. Zawsze balansuj obciążenie TetraRack. Nie montuj torby z sakwami tylko po jednej stronie TetraRack.

SICHERHEITSHINWEISE

1. Montagebereich an der Gabel / am Rahmen vor der Montage des TetraRacks reinigen.
2. Maximale Belastung bei der Verwendung von TetraRack GR1 (7 kg) und TetraRack GR2 (9 kg) niemals überschreiten.
3. TetraRack nach jeder Fahrt auf eine sichere Montage überprüfen. Sollten während der Fahrt übermäßige Bewegungen des TetraRacks auftreten, Fahrt sofort stoppen.
4. Bei der Verwendung des TetraRacks keine extremen Fahrmanöver, wie z.B. Sprünge, durchführen.
5. TetraRack niemals als Sitz- oder Transportfläche für Personen verwenden.
6. Last auf dem TetraRack immer ausbalancieren. Bitte keine Gepäckträgertasche nur auf einer Seite des TetraRacks befestigen.

注 意

1.テトララックを取り付ける前に、フレーム、フォークの取り付け部分の汚れを取り除いてください。
2.静止状態での耐荷重、7kg (GR1)、9kg (GR2)を超えないように注意してください。
3.乗車前に、テトララックが正しく取付けられているか、また、バッグやバスケットのストラップが緩み、ホイールの回転を妨げていないか確認してください。
走行中にテトララックが意図せず動くようなときは、直ちに走行を中止してください。
4.テトララックをご使用の際は、ジャンプなどの激しいライディングをしないでください。
5.テトララックに人を座らせたり、子供乗せとして使用しないでください。
6.パニアバッグ等を取り付けるときは、片側だけに取り付けず、両側に取り付けてください。

NOTES D'AVERTISSEMENT

1. nettoyer le cadre / la fourche sur la zone d'installation pour le TetraRack
2. ne Jamais dépasser la charge maximale lors de l'utilisation du TetraRack GR1(15lb/7kg) et du TetraRack GR2 (20lb/9kg).
3. vérifier après chaque sortie pour la fixation. Si le TetraRack bouge de trop arretez de rouler immédiatement.
4. ne vous engagez pas dans des conditions extreme tel que des sauts.
5.n'utilisez pas le TetraRack comme siège passager.
6. faites attention à l'équilibre des masses. n'installez pas de sacoche que d'un coté du TetraRack

경고

1. TetraRack을 설치하기 전에 프레임 / 포크 장착 부위를 청소하십시오.
2. TETRARACK GR1 (15 lb / 7 kg) 및 TETRARACK GR2 (20 lb / 9 kg)를 최대 적재 용량을 초과하지 마십시오.
3. TetraRack이 안전하게 장착되었는지 매번 점검하십시오. 주행 중에 TetraRack의 움직임이 발생하면 즉시 주행을 중지하십시오.
4. TetraRack을 사용할 때 점프와 같은 과격한 주행을 하지 마십시오.
5. TETRARACK을 사람을 태우는 용도로 사용하지 마십시오.
6. TetraRack의 양쪽 하중에 균형을 맞춥니다. TetraRack의 한쪽에만 패니어 백을 설치하지 마십시오.

NOTAS DE ADVERTENCIA

1. Limpie el área de montaje del cuadro / horquilla antes de instalar TetraRack.
2. Nunca exceda la capacidad de carga máxima cuando use TETRARACK GR1 (15 lb / 7 kg) y TETRARACK GR2 (20 lb / 9 kg).
3. Examine el TetraRack después de cada viaje o ruta para asegurar que no haya desperfectos. Si hubiera algún movimiento exagerado del transportín durante un viaje, deje de conducir de inmediato.
4. Tenga precaución y no conduzca de manera extrema cuando use TetraRack.
5. No intente utilizar TETRARACK como asiento de pasajero.
6. Siempre equilibre la carga del TetraRack. No instale una bolsa de alforjas unicamente en uno de los lados del transportín.

警 告

1.安裝前請擦拭車架，確保安裝位置無髒汙。
2.請勿負載超過產品的最大荷重量，TETRARACK GR1為15磅(7公斤)，TETRARACK GR2為20磅(9公斤)。
3.每次騎乘前請撿查貨架是否穩固，若有鬆脱請重新安裝後再使用；騎乘中若發生貨架搖晃鬆脱，請立即停止騎乘。
4.使用貨架時請勿從事跳躍、飛躍等極限運動。
5.請勿使用本產品乘載人。
6.不能只裝單側的側袋，且要注意兩側的重量平衡

NOTE DI AVVERTIMENTO

1. Pulisci l'area di montaggio sul telaio o sulla forcella prima di montare TetraRack.
2. Non superare mai il peso massimo di carico quando usi TETRARACK GR1 (15 lb / 7 kg) e TETRARACK GR2 (20 lb / 9 kg).
3. Controlla che TetraRack sia montato in sicurezza dopo ogni tragitto. Se riscontri movimenti impropri durante una pedalata, fermati immediatamente.
4. Non cimentarti in percorsi estremi, ad esempio con salti, quando usi TetraRack.
5. Non provare a usare TetraRack come sella per passeggeri.
6. Bilanciare sempre il carico su TetraRack. Non montare una borsa laterale solo su un lato di TetraRack.

警 告

1.安装前请擦拭车架，确保安装位置无脏污。
2.请勿负载超过产品的最大荷重量，TETRARACK GR1为15磅(7公斤)，TETRARACK GR2为20磅(9公斤)。
3.每次骑乘前请捡查货架是否稳固，若有松脱请重新安装后再使用；骑乘中若发生货架摇晃松脱，请立即停止骑乘。
4.使用货架时请勿从事跳跃、飞跃等极限运动。
5.请勿使用本产品乘载人。
6.不能只装单侧的侧袋，且要注意两侧的重量平衡

OPTIONAL ACCESSORIES

OPTIONALES ZUBEHÖR/ ACCE SSOIRES EN OPTION/ ACCESORIOS OPCIONALES/ ACCESSORI OPZIONALI/
オプショナル アクセサリー / 별도 구매 장착 가능 액세서리
sold separately/ einzeln erhältlich/ vendus séparément/ vendido por separado/venduto separatamente/
別売品/另外購買
*not available in Germany / *nicht in Deutschland erhältlich

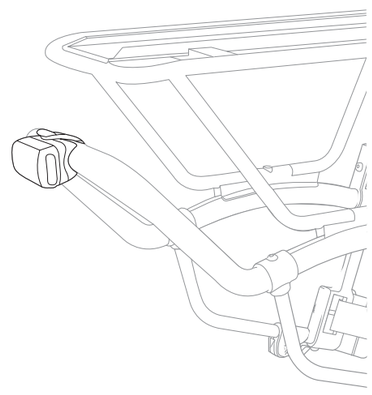

TETRARACK GR1

WhiteLite® Aero USB　WhiteLite® Aero USB 1W

TETRARACK GR2

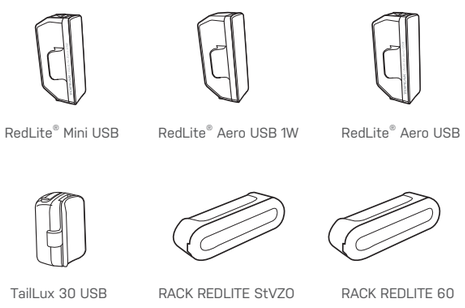

RedLite® Mini USB　RedLite® Aero USB 1W　RedLite® Aero USB
TailLux 30 USB　RACK REDLITE StVZO　RACK REDLITE 60

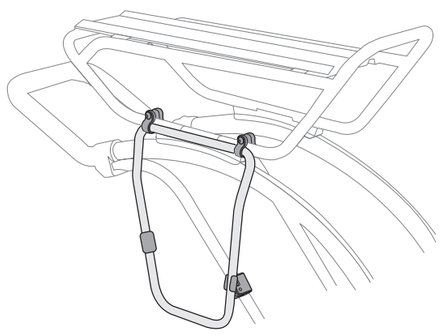

TETRARACK SIDE FRAME SET
Art no. TA2412

WARRANTY

2-year Warranty: All mechanical components against manufacturer defects only.
Warranty Claim Requirements
To obtain warranty service, you must have your original sales receipt. Items returned without a sales receipt will assume that the warranty begins on the date of manufacture. All warranties will be void if the product is damaged due to user crash, abuse, system alteration, modification, or used in any way not intended as described in this manual.
* The specifications and design are subject to change without notice.
Please contact your Topeak dealer with any questions. For USA customer service, call: 1-800-250-3068　www.topeak.com

GEWÄHRLEISTUNG

2 Jahre Gewährleistung auf alle verbauten Teile, jedoch nur gegen Herstellermängel.
Gewährleistungsanspruch
Um die Gewährleistung in Anspruch nehmen zu können, ist der Originalkaufbeleg notwendig. Für Artikel ohne eingesendeten Kaufbeleg beginnt der Gewährleistungszeitraum mit dem Herstellungsdatum. Alle Gewährleistungsansprüche werden ungültig, wenn der Artikel auf Grund eines Unfalls beschädigt oder zweckentfremdet wurde, Systemänderungen oder andere Veränderungen vorgenommen wurden oder der Artikel anderweitig verwendet wurde als in diesem Handbuch beschrieben.
* Änderungen in Design und Eigenschaft bedürfen keiner vorherigen Ankündigung.
Topeak Produkte sind ausschließlich im Fahrradfachhandel erhältlich.
Bitte nehmen Sie Kontakt mit Ihrem nächsten Topeak Händler auf, um offene Fragen zu klären.Für Kunden in Deutschland,
Tel. 0261-899998-28/ Homepage: www.topeak.com

GARANTIE

Garantie de 2 ans toutes parties mécaniques contre tout défaut de fabrication.
Réclamation de la garantie
Pour bénéficier de notre service de garantie, vous devez être en possession de la facture d'achat originale. Si le produit nous est retourné sans cette facture d'achat, nous considérons la date de fabrication comme début de la garantie. Toute garantie sera considérée comme nulle si le produit à été endommagé suite à une chute, à un abus, une surcharge, à un quelconque changement ou modification ou à une utilisation autre que celle décrite dans ce manuel.
* Les spécifications et l'apparence peuvent être sujettes à certaines modifications.
Contactez votre revendeur Topeak si vous avez la moindre question. For USA customer service, call : 1-800-250-3068　www.topeak.com

GARANTÍA

Garantía de 2 años únicamente para productos con defectos de fabricación.
Requisitos para la reclamación de garantía
Para obtener el servicio de garantía, debe ser el propietario original y proporcionar un comprobante de compra. Los artículos devueltos sin un recibo de compra comenzarán la garantía en la fecha de fabricación. Todas las garantías quedarán anuladas si el producto se daña debido a un accidente del usuario, abuso, alteración del sistema, modificación o uso de cualquier forma diferente a la descrita en este manual.
* Las especificaciones y el diseño están sujetos a cambios sin previo aviso.
Póngase en contacto con su distribuidor Topeak si tiene alguna pregunta.
Para llamar al servicio de atención al cliente de EE. UU.: 1-800-250-3068
www.topeak.com

GARANZIA

2 anni di garanzia solo per difetti di produzione.
Condizioni di garanzia
Per usufruire della garanzia è necessario essere il primo proprietario dell'articolo e fornire lo scontrino originale di acquisto. In caso il prodotto ci venga restituito senza lo scontrino la garanzia decorrerà dalla data di fabbricazione. La garanzia decade qualora il prodotto venga danneggiato da uso improprio, sovraccarico, modifiche o utilizzato in maniera diversa da quella descritta in questo manuale.
* Le caratteristiche del prodotto possono essere cambiate senza preavviso.
I prodotti Topeak sono in vendita nei negozi specializzati per ciclisti.
Per ogni richiesta o chiarimento rivolgetevi al rivenditore Topeak più vicino.
Sito web: www.topeak.com

GAWARANCJA

2 lata gwarancji: Na wady fabryczne.
Warunki korzystania z gwarancji
Aby uzyskać serwis gwarancyjny, należy być pierwszym właścicielem i posiadać dowód zakupu. Gdy produkt reklamowany jest bez paragonu zakładamy, że gwarancja rozpoczyna sie od daty produkcji. Wszystkie gwarancje sa nieważne jeśli produkt został uszkodzony na skutek wypadku, naduzycia, zmiany, modykacji lub wykorzystywany w jakikolwiek sposób niezgodny z opisanym w niniejszej instrukcji.
* Specykacja i projekt mogą ulec zmianie bez powiadomienia.
W przypadku jakichkolwiek pytań skontaktuj się ze sprzedawcą lub importerem Topeak.

保証期間

ご購入日より2年間 : 製造上の欠陥による機械部品の不良が対象です。
保証の請求
保証を受けるには、ご購入日の日付の入った領収書が必要です。領収書なしで保証を受ける場合の保証期間は製造年月日から起算させていただきます。お客様の事故などによる外的要因、誤使用、改造、およびこの取扱説明書に従わない本来の用途以外のご使用による故障は保証を受けられません。故障した製品は故障状況を明記して、お買い上げの販売店へお持ちください。お送りになる場合の送料はお客様にてご負担をお願いします。
*スペックやデザインは改良のため予告なく変更されることがあります。
ご質問は、最寄のトピーク正規販売店へどうぞ。
Website : www.topeak.jp

품질보증

제한적 2년 품질 보증 / 소비자 과실을 제외한 제조과정상 결함에 대하여 2년간 보증합니다.
품질 보증을 위한 필요조건
품질 보증 서비스를 받으시려면, 만드시 원본 구매 영수증을 제시해야 합니다. 구매 영수증이 없는 경우, 모든 제품은 그 제품의 가장 최초 제조일로부터 3개월 후를 구입일로 인정합니다. 외부 손상, 사용자의 오용, 남용, 임의 개조, 변경 또는 사용설명서에 기술한 내용에 맞지 않게 사용된 경우 품질 보증을 받을 수 없습니다.
* 제품의 제원이나 디자인은 사전공지 없이 변경될 수 있습니다.
국내 전문 대리점을 통해 구입 가능합니다.
홈페이지 :www.hlsc.co.kr , www.topeak.com

產品保固

保固要求
申請保固期限中的服務，須檢具購買時之發票，若無法提供，則其保固期限將自製造日期開始算起。若因使用者不慎摔壞、使用不當、自行改裝、更改系統或未能按照說明書上的正確操作方式，本產品將不被列入保固範圍。
* 本公司保留產品規格變更之權利。
Topeak 產品相關的資訊，請洽詢 Topeak 當地授權的經銷商
網址：www.topeak.com

产品保固

保固要求
申请保固期限中的服务，须检具购买时之发票，若无法提供，则其保固期限将自制造日期开始算起。若因使用者不慎摔坏、使用不当、自行改装、更改系统或未能按照说明书上的正确操作方式，本产品将不被列入保固范围。
* 本公司保留产品规格变更之权利。
Topeak 产品相关的资讯，请洽询 Topeak当地授权的经销商
网址：www.topeak.com

Copyright © Topeak, Inc. 2025　TA2417_TA2418_20250623_M